Подъемные рабочие платформы

Genie® Runabout™ Contractor

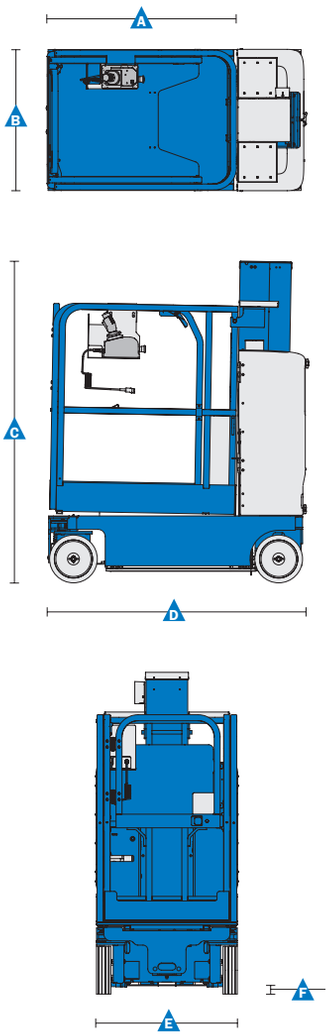

Технические характеристики

Модель	GRC™-12
Размеры	
Рабочая высота*	5,66 м
Высота платформы	3,66 м
A B Размеры платформы (длина x ширину),	
выдвижная платформа – задвинута	99 x 75 см
выдвижная платформа – выдвинута	1,40 м x 75 см
C Высота – в сложенном положении	1,70 м
D Длина в сложенном положении	1,37 м
E Ширина	80 см
F Дорожный просвет – центр	6 см
Производительность	
Макс. число человек на платформе (внутри помещений/вне помещений)[1]	2/-
Грузоподъемность	227 кг
Скорость движения в сложенном положении	4,0 км/ч
Скорость движения – с поднятой платформой	0,8 км/ч
Преодолеваемый уклон	30 %
Радиус поворота, внутренний	нулевой
Радиус поворота, внешний	1,35 м
Скорость опускания/подъема	12/16 сек
Органы управления	24 В пост. тока, пропорциональные
Шины – сплошные, не оставляющие следов	25 x 8 x 20 см
Силовая установка	
Двигатель	24 В постоянного тока (четыре аккумуляторные батареи 6 В 225 А/ч)
Емкость гидравлической системы	8,33 л.
Уровни шума и вибрации	
Уровень звукового давления (рабочий пост на земле)	<70 dBA
Уровень звукового давления (рабочий пост на платформе)	<70 dBA
Вибрация	<2,5 м/сек²
Вес* **	
	948 кг
Соответствие стандартам	Директивы ЕС: 2006/42/ЕС – Машины (гармонизированный стандарт EN280:2001+A2:2009); 2004/108/ЕС (ЭМС); 2006/95/ЕС (низковольтное оборудование)

[1] Только внутри помещений
* В метрических единицах рабочая высота равна высоте платформы плюс 2 м.
** Значение преодолеваемого уклона действительно только для езды по склонам. Дополнительные сведения о номинальных углах уклона см. в руководстве по эксплуатации.
*** Вес варьируется в зависимости от комплекта опций и (или) стандартов страны.

05/13 Part № B127207RU

Подъемные рабочие платформы

Genie® Runabout™ Contractor

Характеристики

Стандартные характеристики

Размеры

GRC-12

- Рабочая высота 5,66 м
- Высота платформы 3,66 м
- Грузоподъемность до 227 кг

Производительность

- Рассчитана на 2 человек
- Система управления Smart Link™ (джойстик, 2 скорости подъема, 2 выбираемые пропорциональные скорости движения, удобная диагностика)
- Аварийное опускание платформы
- Низкая высота входа на платформу (39 см)
- Полка для инструмента
- Мачта из секций стальных труб, входящих одна в другую
- Компактная база 75 см x 1,37 м
- Дорожный просвет 6,3 см (в сложенном положении)
- Полностью пропорциональное управление подъемом и движением
- Индикатор заряда аккумулятора
- Система бортовой диагностики
- Линия питания переменного тока к платформе
- Лотки рабочего поста
- Сигнализация спуска и подъема
- Нулевой внутренний радиус поворота
- Двухконтурная система колесных тормозов
- Гидравлическая система растормаживания
- Защита от выбоин
- Литые пластмассовые крышки на петлях с задней стороны для легкого доступа ко всем основным электрическим и гидравлическим компонентам
- Точки крепления для строп предохранительного пояса
- Точка крепления к мостовому крану
- Большие гнезда для вил вилочного подъемника
- Сертифицированный датчик нагрузки

Легкость изменения конфигурации по требованию

Платформа

- Стальная платформа 99 см x 75 см и выдвижная платформа с калиткой

Силовая установка

- 24 В (четыре аккумуляторные батареи 6 В 225 А/ч) с автоматическим зарядным устройством 25 А
- Необслуживаемые аккумуляторные батареи AGM [1]

Шины

- Не оставляющие следов, сплошные

Опции и дополнительное оборудование

Производительность

- Кабель питания к платформе (вкл. вилку, розетку и на заказ защитное устройство отключения при замыкании на землю)
- Биоразлагаемое гидравлическое масло
- Комплект динамического торможения [2]
- Два проблесковых маячка
- Сигнализация движения
- Футляр для люминесцентной лампы
- Автомобильная сирена

Силовая установка

- Необслуживаемые аккумуляторные батареи AGM [3]

[1] Только заводская установка
[2] Только для послепродажного обслуживания
[3] Проверьте наличие у своего торгового представителя Genie.

www.rm-terex.com

RM-Terex, 123022, Moscow, Rochdelskaya st., 15, bd 35 Tel: +7 495.728.4955 e-mail: info@rm-terex.com

Глобальная система производства и дистрибуции

Австралия · Бразилия · Страны Карибского бассейна · Центральная Америка · Китай · Франция · Германия · Италия · Япония · Корея · Мексика · Россия · Юго-восточная Азия · Испания · Швеция · Объединенные Арабские Эмираты · Великобритания · Соединенные Штаты Америки

Вступает в силу: Октябрь 2014 года Технические характеристики и цены могут изменяться без предварительного уведомления и без каких-либо обязательств для производителя. Фотографии и (или) чертежи в настоящем документе служат только в качестве иллюстраций. Инструкции по правильной эксплуатации даются в соответствующих руководствах для операторов данного оборудования. Невыполнение указаний соответствующих руководств для оператора при эксплуатации оборудования или другие безответственные действия могут повлечь серьезные травмы или смерть. Единственной гарантией, действующей в отношении нашего оборудования, является стандартная гарантия в письменной форме, выданная на конкретный продукт и на конкретную продажу, и мы не даем никаких других гарантий ни в явной форме, ни подразумеваемых. Продукты и услуги, перечисленные в документе, могут быть торговыми марками, фирменными марками продавца или торговыми названиями, принадлежащими корпорации Terex и (или) ее дочерним предприятиям в США и других странах. Genie является торговой маркой компании Terex South Dakota, Inc. © 2014 Terex Corporation.

05/13 Part № B127207RU

www.genielift.ru